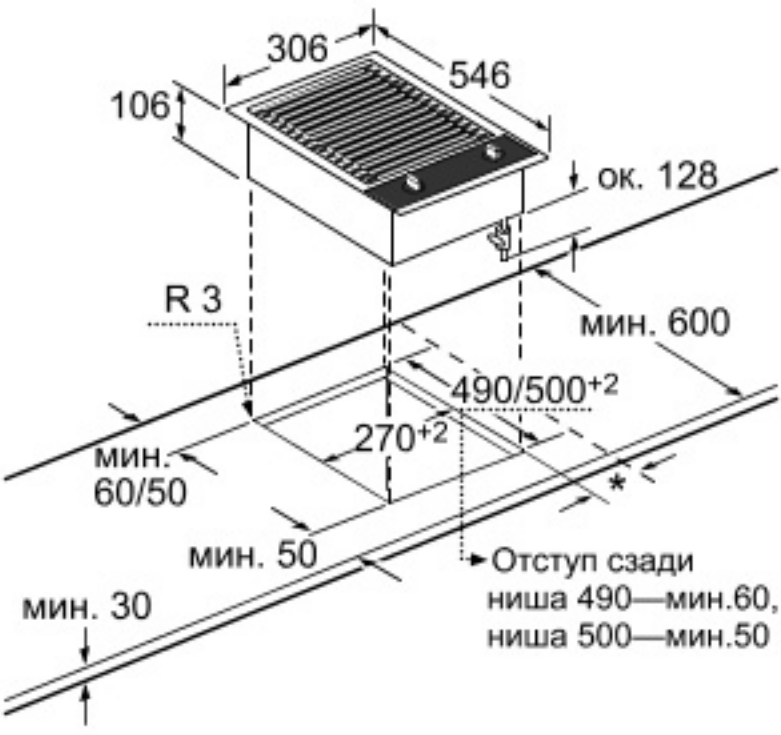

Возможные комбинации Domino
с соответствующими размерами приборов и вырезов
(см. таблицу)

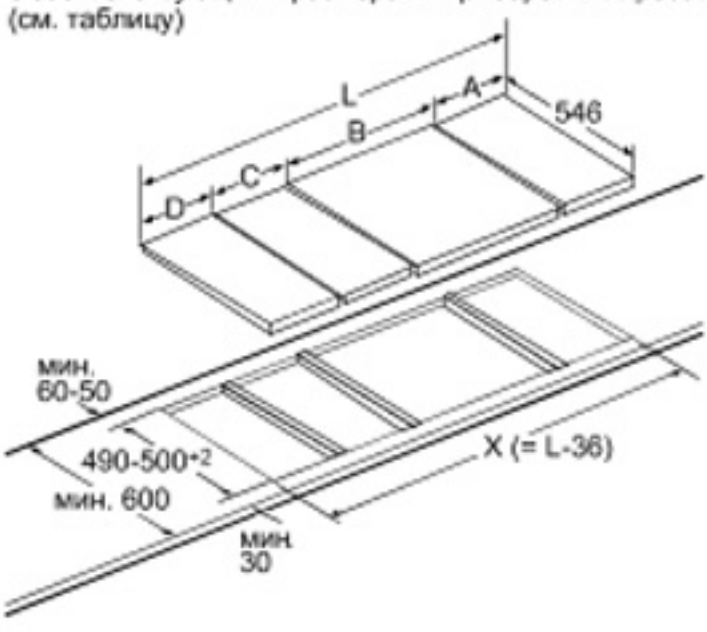

При встраивании нескольких элементов непосредственно рядом друг с другом необходимо использовать несколько монтажных комплектов (Z9914X0).

Размеры выреза (X) в зависимости от комбинации см. таблицу:

Возможные комбинации Domino с соответствующими размерами приборов и вырезов

Типовая ширина:	30	40	60	70	80	90
Ширина прибора:	306	396	606	708	826	918

	A	B	C	D	L	X
2x30	306	306	-	-	612	**576**
1x30, 1x40	306	396	-	-	702	**666**
1x30, 1x60	306	606	-	-	912	**876**
1x30, 1x70	306	708	-	-	1014	**978**
1x30, 1x80	306	826	-	-	1132	**1096**
1x30, 1x90	306	918	-	-	1224	**1188**
2x40	396	396	-	-	792	**756**
1x40, 1x60	396	606	-	-	1002	**966**
1x40, 1x70	396	708	-	-	1104	**1068**
1x40, 1x80	396	826	-	-	1222	**1186**
1x40, 1x90	396	918	-	-	1314	**1278**
3x30	306	306	306	-	918	**882**
2x30, 1x40	306	306	396	-	1008	**972**
2x30, 1x60	306	306	606	-	1218	**1182**
2x30, 1x70	306	306	708	-	1320	**1284**
2x30, 1x80	306	306	826	-	1438	**1402**
2x30, 1x90	306	306	918	-	1530	**1494**
1x30, 2x40	306	396	396	-	1098	**1062**
1x30, 1x40, 1x60	306	396	606	-	1308	**1272**
1x30, 1x40, 1x80	306	396	826	-	1528	**1492**
1x30, 1x40, 1x90	306	396	918	-	1620	**1584**
3x40	396	396	396	-	1188	**1152**
2x40, 1x60	396	396	606	-	1398	**1362**
1x30, 1x40, 1x70	306	396	708	-	1410	**1374**
4x30	306	306	306	306	1224	**1188**
3x30, 1x40	306	306	306	396	1314	**1278**
2x30, 2x40	306	306	396	396	1404	**1368**
1x30, 3x40	306	396	396	396	1494	**1458**